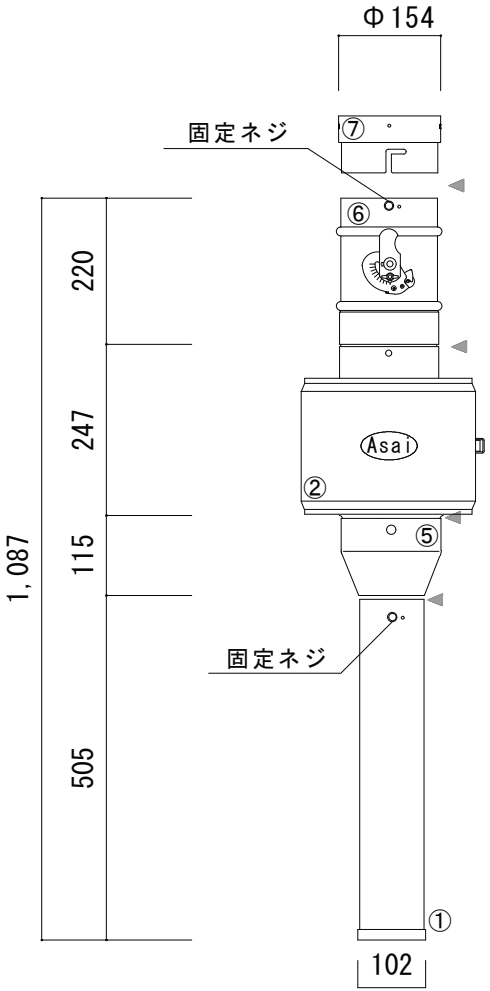

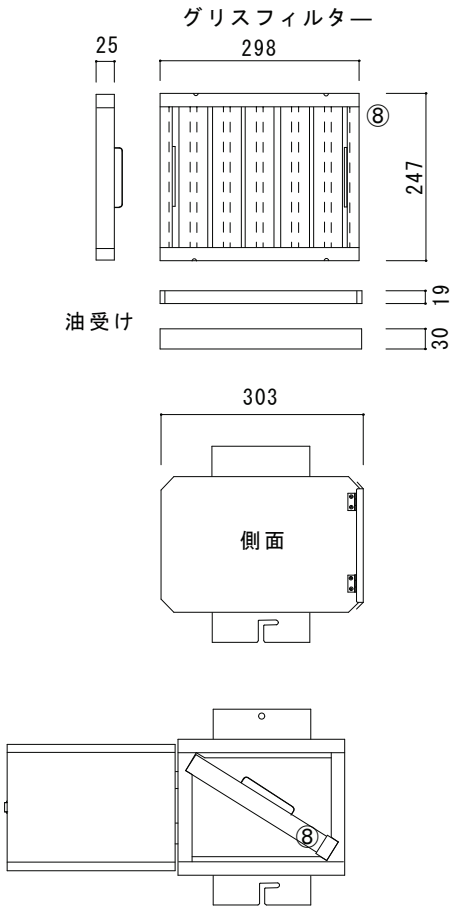

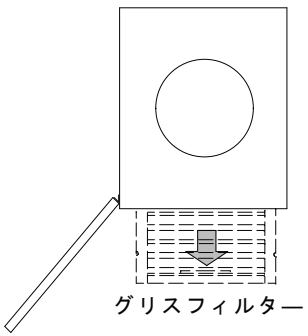

◀ 印　取外し可能位置

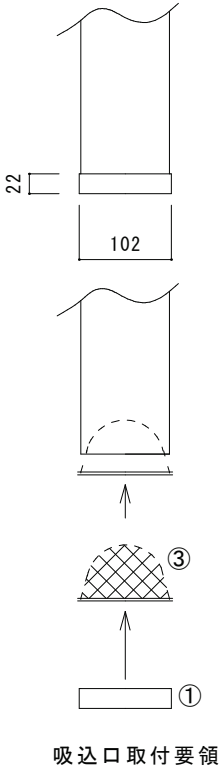

吸込口取付要領

製　品　仕　様		
記号	名称	素材
①	ｽﾎﾟｯﾄﾘﾝｸﾞ	ｽﾃﾝﾚｽSUS
②	ﾌｨﾙﾀｰｹｰｼﾝｸﾞ	鉄 SS
③	金網	SUSｽﾃﾝﾚｽ
④	短管	鉄 SS 0.6t
⑤	ﾚｼﾞｭｰｻ	鉄 SS 0.6t
⑥	ﾀﾞﾝﾊﾟｰFVD	鉄 SS 1.6t 温度ﾋｭｰｽﾞ180℃
⑦	脱着ｿｹｯﾄ	鉄 SS 1.0t
⑧	ﾌｨﾙﾀｰ本体	ｽﾃﾝﾚｽ
製品重量	約6.2kg	

性能特性表

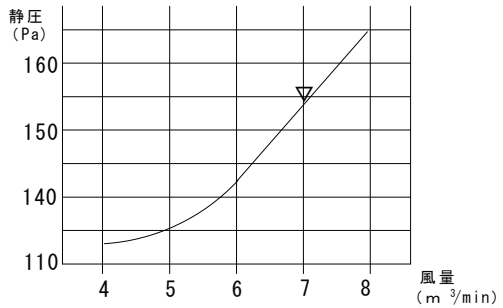

性能特性　　↓定格

風量	5m³/min	6m³/min	7m³/min	8m³/min
必要静圧	128.0Pa	142.5Pa	153.0Pa	165.0Pa
冷房負荷	2.8Kw	3.4Kw	3.9Kw	4.5Kw
騒音	44dB	48dB	52dB	58dB

品　名：焼肉フード YF-2504S-R	株式会社　浅井工業

2025/9