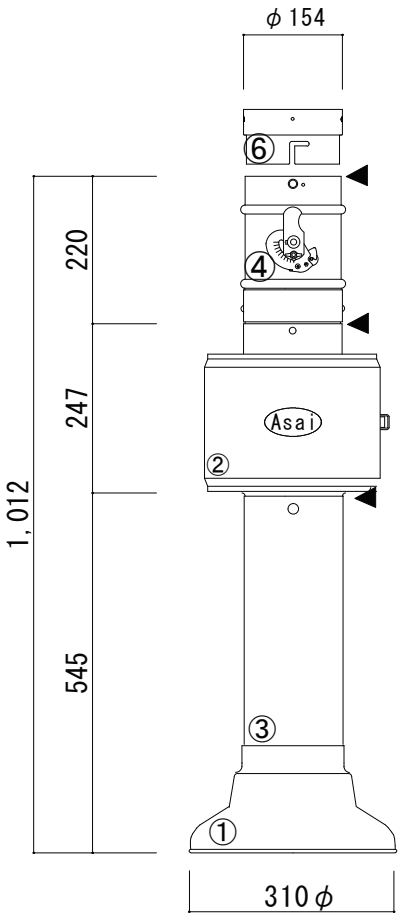

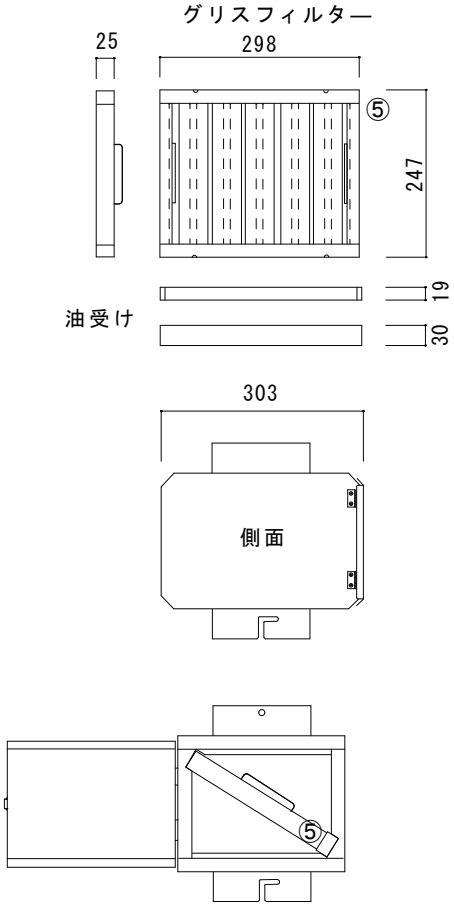

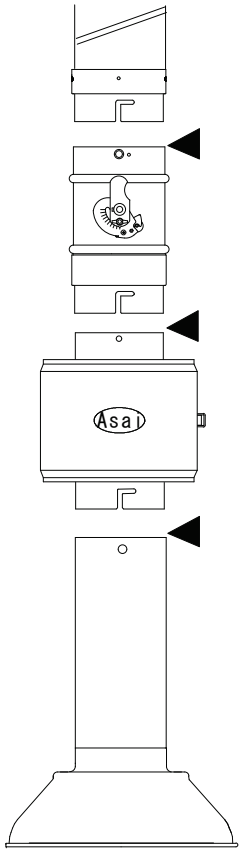

取外し位置詳細図

製　品　仕　様		
記号	名称	素材
①	ﾌｰﾄﾞ本体	鉄　1.0t
②	ﾌｨﾙﾀｰｹｰｼﾝｸﾞ	本体 SS
③	短管	鉄SS　1.0t
④	ﾀﾞﾝﾊﾟｰFVD	鉄 SS 1.6t 温度ﾋｭｰｽﾞ120℃
⑤	ﾌｨﾙﾀｰ	ｽﾃﾝﾚｽ SUS304
⑥	脱着ソケット	鉄SS　0.6t
製品重量	約7.5kg	

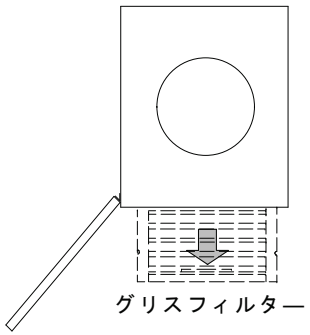

グリスフィルター

性能特性表

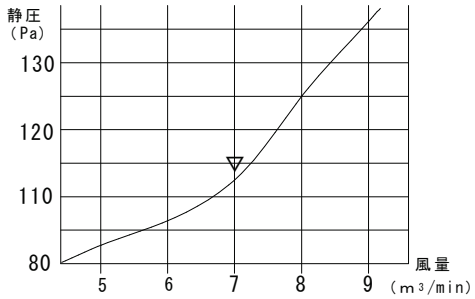

性能特性　　↓定格

風量	5m³/min	6m³/min	7m³/min	8m³/min	9m³/min
必要静圧	88Pa	102.5Pa	113.0Pa	125.0Pa	143.0Pa
冷房負荷	2.8Kw	3.4Kw	3.9Kw	4.5Kw	5.1Kw
騒音	44dB	48dB	52dB	58dB	64dB

◀ 取外し可能位置

品　名：　YFT-3112S

株式会社　浅井工業

2025/6